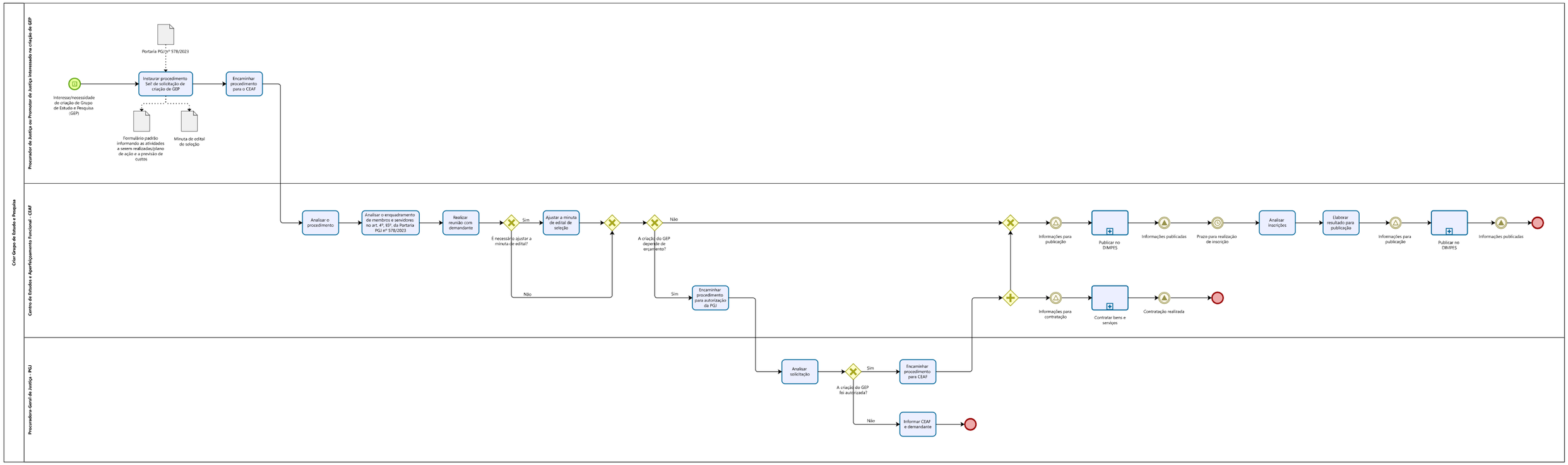
Criar Grupo de Estudo e Pesquisa
Procurador de Justiça ou Promotor de Justiça interessado na criação de GEP
Centro de Estudos e Aperfeiçoamento Funcional - CEAF
Procuradoria-Geral de Justiça - PGJ
Interesse/necessidade de criação de Grupo de Estudo e Pesquisa (GEP)
Instaurar procedimento Sei! de solicitação de criação de GEP
Portaria PGJ n° 578/2023
Formulário padrão informando as atividades a serem realizadas/plano de ação e a previsão de custos
Minuta de edital de seleção
Encaminhar procedimento para o CEAF
Analisar o procedimento
Analisar o enquadramento de membros e servidores no art. 4º, §5º, da Portaria PGJ nº 578/2023
Realizar reunião com demandante
É necessário ajustar a minuta de edital?
Sim
Não
Ajustar a minuta de edital de seleção
A criação do GEP depende de orçamento?
Não
Sim
Encaminhar procedimento para autorização da PGJ
Analisar solicitação
A criação do GEP foi autorizada?
Sim
Não
Encaminhar procedimento para CEAF
Informar CEAF e demandante
Informações para publicação
Publicar no DMJPES
Informações publicadas
Prazo para realização de inscrição
Analisar inscrições
Elaborar resultado para publicação
Informações para publicação
Publicar no DMJPES
Informações publicadas
Informações para contratação
Contratar bens e serviços
Contratação realizada