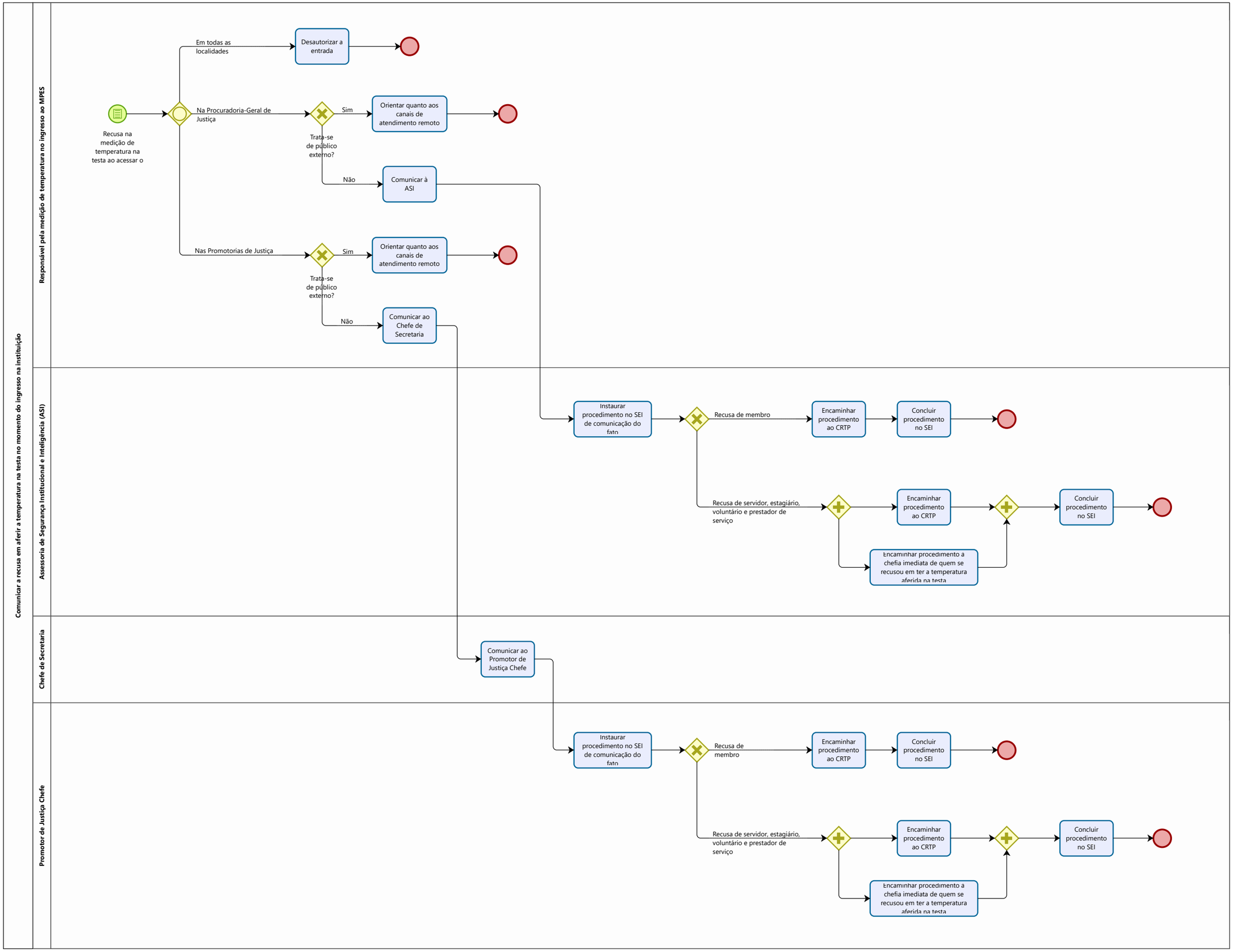
Comunicar a recusa em aferir a temperatura na testa no momento do ingresso na instituição
Responsável pela medição de temperatura no ingresso ao MPES
Recusa na medição de temperatura na testa ao acessar o
Em todas as localidades
Desautorizar a entrada
Na Procuradoria-Geral de Justiça
Trata-se de público externo?
Sim
Orientar quanto aos canais de atendimento remoto
Não
Comunicar à ASI
Nas Promotorias de Justiça
Trata-se de público externo?
Sim
Orientar quanto aos canais de atendimento remoto
Não
Comunicar ao Chefe de Secretaria
Assessoria de Segurança Institucional e Inteligência (ASI)
Instaurar procedimento no SEI de comunicação do fato
Recusa de membro
Encaminhar procedimento ao CRTP
Concluir procedimento no SEI
Recusa de servidor, estagiário, voluntário e prestador de serviço
Encaminhar procedimento ao CRTP
Encaminhar procedimento à chefia imediata de quem se recusou em ter a temperatura aferida na testa
Concluir procedimento no SEI
Chefe de Secretaria
Comunicar ao Promotor de Justiça Chefe
Promotor de Justiça Chefe
Instaurar procedimento no SEI de comunicação do fato
Recusa de membro
Encaminhar procedimento ao CRTP
Concluir procedimento no SEI
Recusa de servidor, estagiário, voluntário e prestador de serviço
Encaminhar procedimento ao CRTP
Encaminhar procedimento à chefia imediata de quem se recusou em ter a temperatura aferida na testa
Concluir procedimento no SEI