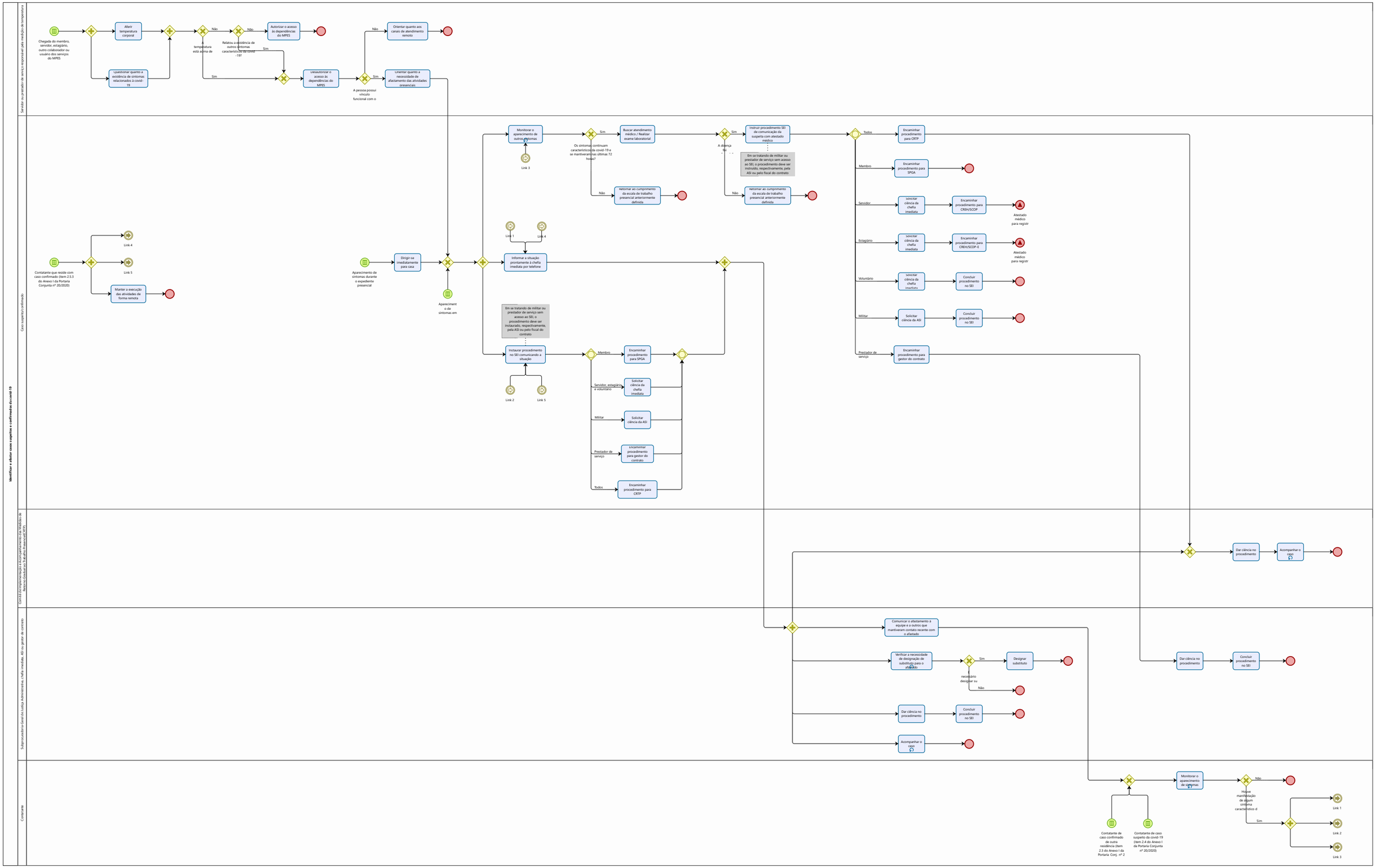
Identificar e afastar casos suspeitos e confirmados da covid-19
Servidor ou prestador de serviço responsável pela medição de temperatura
Caso suspeito/confirmado
Comitê de Implementação e Acompanhamento das Medidas de Retorno Gradual ao Trabalho Presencial (CRTP)
Subprocuradoria-Geral de Justiça Administrativa, chefia imediata, ASI ou gestor de contrato
Contatante
Chegada do membro, servidor, estagiário, outro colaborador ou usuário dos serviços do MPES
Aferir temperatura corporal
Questionar quanto a existência de sintomas relacionados à covid-19
temperatura está acima de
Não
Relatou a existência de outros sintomas característicos da covid-19?
Não
Autorizar o acesso às dependências do MPES
Sim
Sim
Desautorizar o acesso às dependências do MPES
A pessoa possui vínculo funcional com o
Não
Orientar quanto aos canais de atendimento remoto
Sim
Orientar quanto a necessidade de afastamento das atividades presenciais
Contatante que reside com caso confirmado (item 2.5.3 do Anexo I da Portaria Conjunta nº 20/2020)
Link 4
Link 5
Manter a execução das atividades de forma remota
Aparecimento de sintomas durante o expediente presencial
Dirigir-se imediatamente para casa
Aparecimento de sintomas em
Monitorar o aparecimento de outros sintomas
Link 3
Os sintomas continuam característicos da covid-19 e se mantiveram nas últimas 72 horas?
Sim
Buscar atendimento médico / Realizar exame laboratorial
Não
Retornar ao cumprimento da escala de trabalho presencial anteriormente definida
A doença
Sim
Instruir procedimento SEI de comunicação da suspeita com atestado médico
Em se tratando de militar ou prestador de serviço sem acesso ao SEI, o procedimento deve ser instruído, respectivamente, pela ASI ou pelo fiscal do contrato
Não
Retornar ao cumprimento da escala de trabalho presencial anteriormente definida
Link 1
Link 4
Informar a situação prontamente à chefia imediata por telefone
Em se tratando de militar ou prestador de serviço sem acesso ao SEI, o procedimento deve ser instaurado, respectivamente, pela ASI ou pelo fiscal do contrato
Instaurar procedimento no SEI comunicando a situação
Link 2
Link 5
Membro
Encaminhar procedimento para SPGA
Servidor, estagiário e voluntário
Solicitar ciência da chefia imediata
Militar
Solicitar ciência da ASI
Prestador de serviço
Encaminhar procedimento para gestor do contrato
Todos
Encaminhar procedimento para CRTP
Todos
Encaminhar procedimento para CRTP
Membro
Encaminhar procedimento para SPGA
Servidor
Solicitar ciência da chefia imediata
Encaminhar procedimento para CREH/SCOP
Atestado médico para registr
Estagiário
Solicitar ciência da chefia imediata
Encaminhar procedimento para CREH/SCOP-E
Atestado médico para registr
Voluntário
Solicitar ciência da chefia imediata
Concluir procedimento no SEI
Militar
Solicitar ciência da ASI
Concluir procedimento no SEI
Prestador de serviço
Encaminhar procedimento para gestor do contrato
Dar ciência no procedimento
Acompanhar o caso
Comunicar o afastamento à equipe e a outros que mantiveram contato recente com o afastado
Verificar a necessidade de designação de substituto para o afastado
Sim
Designar substituto
necessário designar su
Não
Dar ciência no procedimento
Concluir procedimento no SEI
Acompanhar o caso
Dar ciência no procedimento
Concluir procedimento no SEI
Contatante de caso confirmado de outra residência (item 2.3 do Anexo I da Portaria Conj. nº 2
Contatante de caso suspeito da covid-19 (item 2.4 do Anexo I da Portaria Conjunta nº 20/2020)
Monitorar o aparecimento de sintomas
Não
Houve manifestação de algum sintoma característico d
Sim
Link 1
Link 2
Link 3